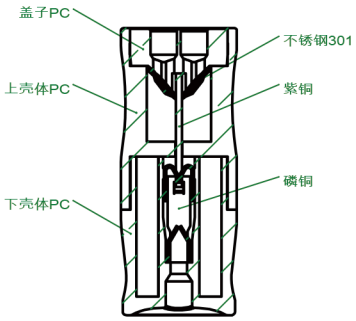

Model	LT-726
Reference standard	IEC
Rated voltage	450V
Rated current	24A
Wire diameter	0.5-2.5mm²
Voltage resistance	4kV
Mechanical properties	
Ambient temperature	-40℃ ~+105℃
Strip length	11-12mm
L W H	∅18 ×38
The number of poles	3P
Plastic parts	PC,UL94,V-2
Shrapnel	S301
Conductor material	T2

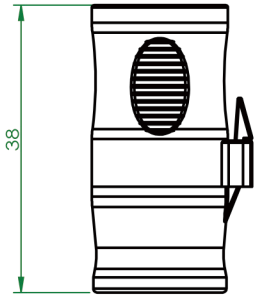

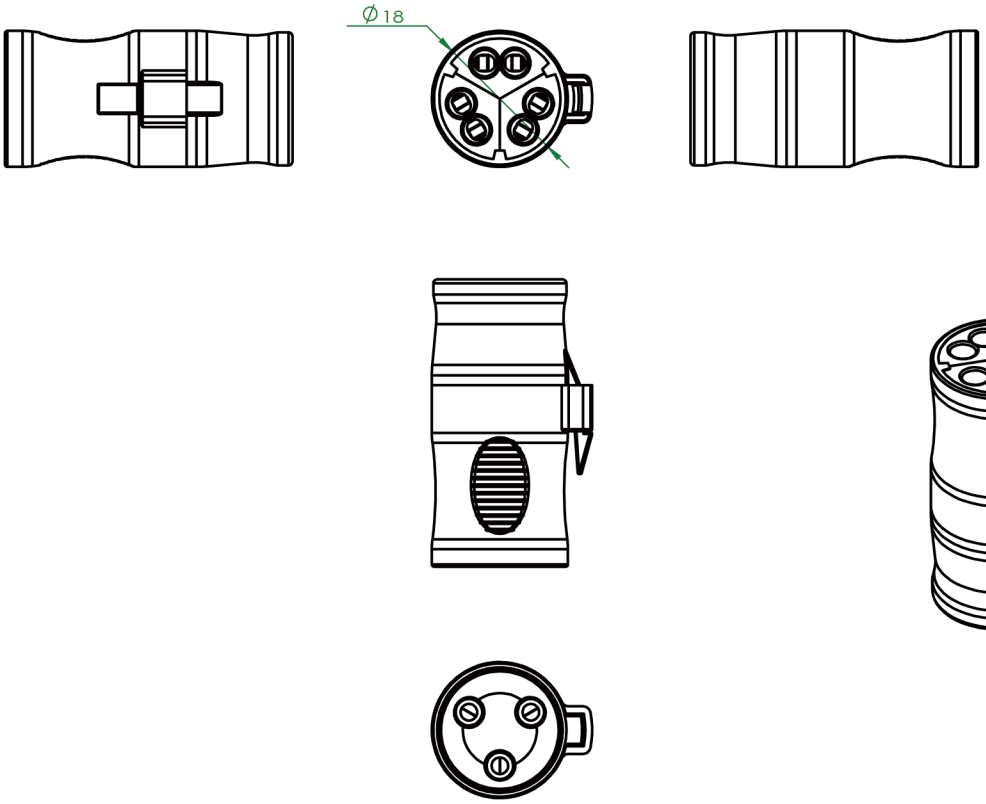

有版权且机密

该工程图中的信息是<>
的独有资产。如未经 <>
的许可，进行任何部分或全部复制应
完全 禁止。

		尺寸使用毫米 公差: 分数± 角度: 机器± 折弯 ± 双位小数 ± 三位小数 ±		名称	日期
			绘制		
			检查		
			工程师批准		
			制造批准		
		材料	验检		
			评论:		
下一个装配体	用在	数量			
应用		不调整工程图比例			

大小 A4	工程名称 LT-736装配体	修订
比例:1:1	重量: 6.31	图纸 1 (共1)